IMP PUMPS Центробежный насос CLD 40-50/4/0.25A

Одноступенчатые вертикальные насосы INLINE · Артикул 979525139 · Серия CL

1. Обзор

Центробежные моноблочные одноступенчатые насосы с торцевым уплотнением вала, со стандартным электродвигателем, либо с электродвигателем с удлиненным валом. Корпус насоса с соостными всасывающими и напорными патрубками одного диаметра.

Основные данные

Вес, кг	44
Присоединение	Фланцевое
Степень защиты	IP55
Максимальный напор, м	4,5
Параметры электросети	3~ 230/400 В, 50 Гц
Максимальная мощность, Вт	250
Присоединительный размер	DN40
Максимальная мощность, кВт	0,25
Максимальная производительность, м3/ч	9
Максимальная производительность, л/мин	150

2. Гидравлические характеристики

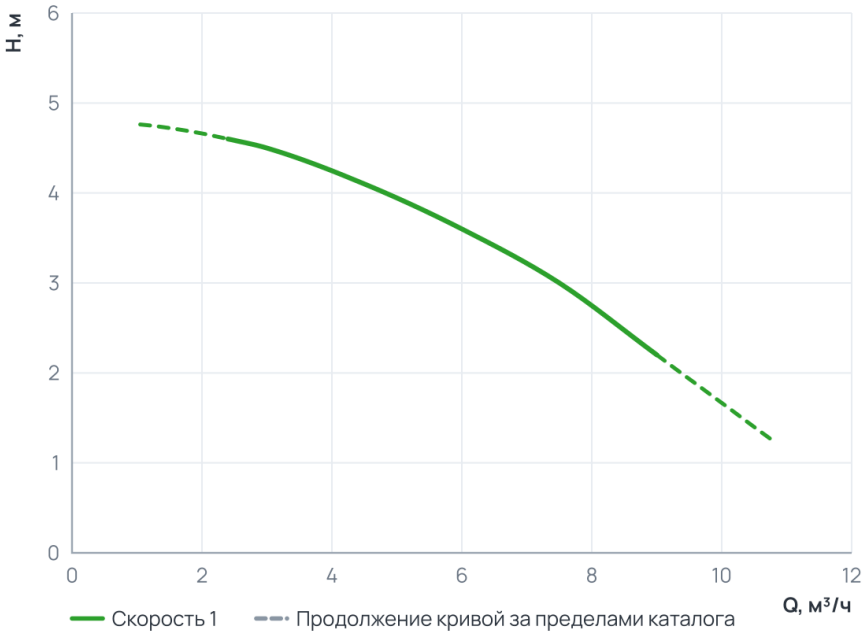

Рабочий диапазон

Подача Q	2,4 ... 9 м³/ч
Напор H	2,2 ... 4,6 м

Пунктир на диаграмме — продолжение кривой за пределами каталога производителя.

3. Технические данные

Общие сведения

Серия	CL	Сдвоенный	Да
Гарантия, мес	24	Число полюсов	4
Уровень шума, дБ	71		

Гидравлические данные

Максимальный напор, м	4,5	Максимальное давление в системе, бар	10
Максимальная производительность, м3/ч	9	Максимальная производительность, л/мин	150

Перекачиваемая среда

Рабочая жидкость	Чистая вода	Температура окружающей среды, °C	+40
Максимальное содержание этиленгликоля, %	Вода по VDI 2035, гликоль до 50 %	Максимальная температура перекачиваемой жидкости, °C	-20...+130

Материалы

Материал вала	Нержавеющая сталь	Материал корпуса	Чугун
Материал подшипника	AQ1EGG	Материал обмотки статора	Медь
Материал рабочего колеса	Чугун		

Монтаж и присоединение

Вес, кг	44	Длина, мм	430
Высота, мм	340	Ширина, мм	397
Присоединение	Фланцевое	Монтажная длина, мм	425
Присоединительный размер	DN40	Диаметр условного прохода, мм	40

Электродвигатель

Частота (Гц)	50	Степень защиты	IP55
Номинальный ток, A	0,9	Параметры электросети	3~ 230/400 В, 50 Гц
Частота вращения, об/мин	1370	Максимальная мощность, Вт	250
Максимальная мощность, кВт	0,25	Частотное регулирование двигателя	Нет
Класс энергоэффективности двигателя	IE3		

4. Габаритные размеры

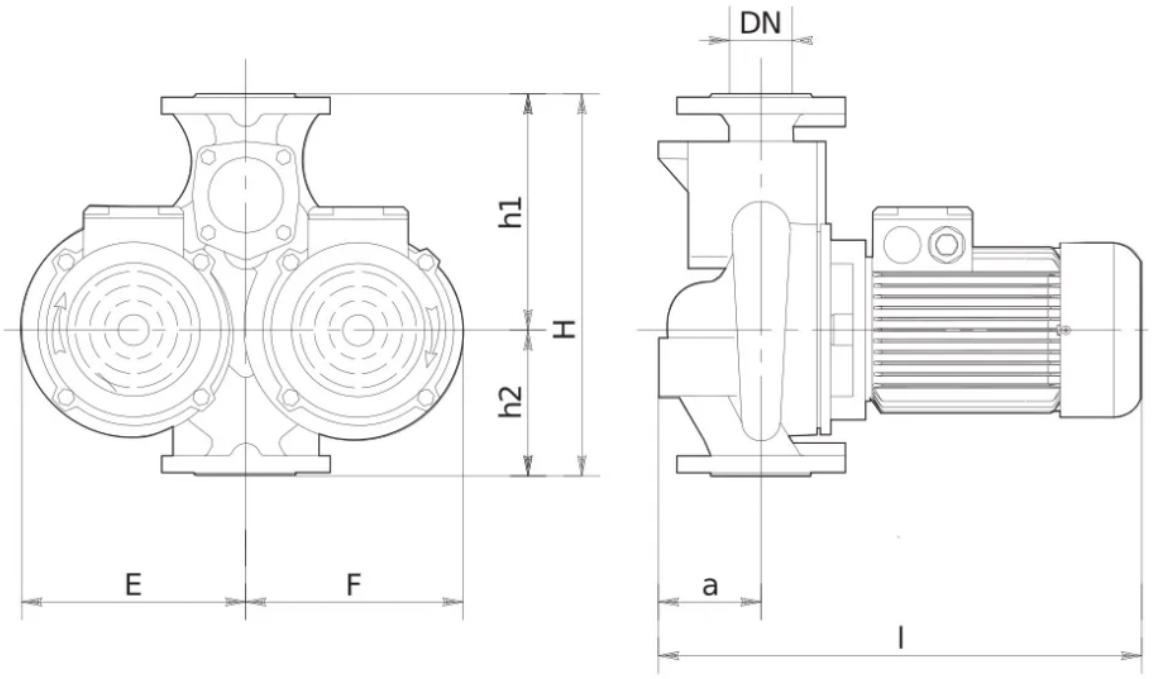

SLO	Tri fazni motor, termično varovan s PTC uporom	Tri fazni motor termično varovan s termo kontaktom (TKO)	Tri fazni motor brez vgrajene termo zaščite
EN	3-phase motor, thermistor (PTC) thermal protection	3-phase motor, bimetallic switch (TKO) thermal protection	3-phase motor without thermal protection
РУ	Трехфазный электродвигатель со встроенным терморезистором (PTC)	Трехфазный электродвигатель со встроенным термоконтактом (TKO)	Трехфазный электродвигатель без встроенный термозащиты
HR	Trofazni motor, termički zaštićen s PTC sondom	Trofazni motor termiki zaštićen s termo kontaktom (TKO)	Trofazni motor bez ugrađene termičke zaštite
DE	3-Phasen-Motor, Thermistor (PTC) Wärmeschutz	3-Phasen-Motor, thermischer Schutz mit Bimetall Schalter (TKO)	3-Phasen-Motor ohne thermischen Schutz

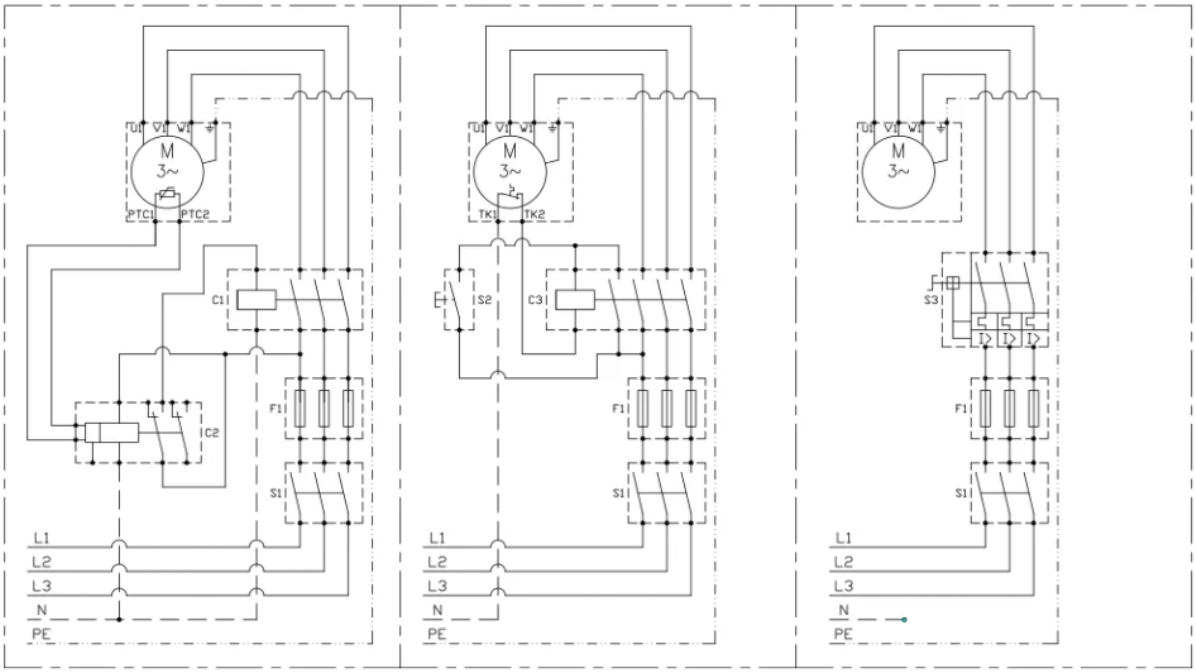

5. Данные для заказа

Наименование	Центробежный насос CLD 40-50/4/0.25A
Артикул	979525139
Производитель (марка)	IMP PUMPS
Серия	CL
Вид оборудования	Одноступенчатые вертикальные насосы INLINE
Вес, кг	44
Гарантия, мес	24

6. Документация

Инструкции и паспорта

- Руководство по установке и эксплуатации CL, CLP, CV, PV
- Руководство по установке и эксплуатации CLD

Разрешительные документы

- Сертификат ISO 9001:2015
- Декларация о соответствии для (E)CL(P)(D), (E)CV), E(PV)
- Декларация о соответствии RoHS и REACH

Гарантия

- Гарантийное заявление

3D и CAD-модели

- BIM-модель Revit CL

Прочее

- Габаритный чертёж CLD 40-50/4/0.25A

Документы прилагаются к товару — в карточке товара и в архиве документов для тендера.